ALTRAD

Belle GROUP

GB Operators Manual 4

D Bedienungshandbuch 14

BMD 300

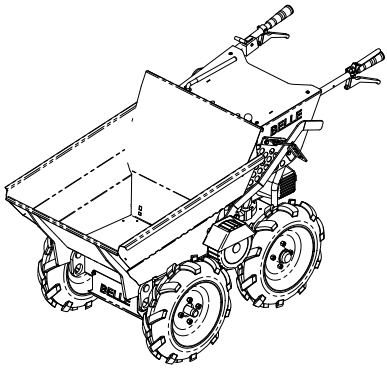

- Spare Parts Book
- Ersatzteilhandbuch

24

870/90000/3
04/10

EGKONFORMITÄTSERKLÄRUNG / DICHIARAZIONE CE DI CONFORMITÁ / EG-VERKLARING VAN OVEREENSTEMMING / EC SAMSVARSERKLÆRING / EY-YHDENMUKAISUUSILMOITUS / DEKLARACJA ZGODNOSCI Z PRZEPISAMI UE

D Wir, **Belle Group Sheen UK, Sheen, Nr. Buxton, Derbyshire, SK17 0EU, GB,** bestätige hiermit, dass, wenn das Produkt innerhalb dieser Bescheinigung ist von einem gekauft zugelassen Belle Group-Händler innerhalb der EWG, so entspricht sie den folgenden EG-Richtlinien: 2006/42/CE (Diese Richtlinie ersetzt die Richtlinie 98/37/EG), elektromagnetische Kompatibilität Richtlinie 2004/108/EG (geändert durch 89/336/EWG, 92/31/EWG und 93/68 EWG). Die Elektro-und Elektronik-Altgeräte (WEEE) 2002/96/CE, der Niederspannungs-Richtlinie 2006/95/CE, BS EN ISO 12100-1:2003 Sicherheit von Maschinen und der damit verbundenen harmonisierten Normen, sofern zutreffend. Geräuschemissionen entsprechen der Richtlinie 2000/14/EG Anhang VI, für Maschinen gemäß Artikel 12 der benannten Stelle ist **AV Technology Limited, AVTECH House, Birdhall Lane, Cheadle Heath, Stockport, Cheshire, SK3 0XU, GB.**
Geräuschtechnische Dokumente stehen in unserer Zentrale unter obig angegebener Adresse zur Verfügung.

I Il **Gruppo Belle Sheen UK, Sheen, Nr. Buxton, Derbyshire, SK17 0EU, GB,** certifica che, se il prodotto descritto nel presente certificato viene acquistato da un rivenditore autorizzato Belle gruppo all'interno della CEE, è conforme alle seguenti direttive CEE: 2006/42/CE (presente direttiva sostituisce la direttiva 98/37/CE), elettromagnetica compatibilità con la direttiva 2004/108/CE (modificata dalla 89/336/CEE, 92/31/CEE e 93/68 CEE). L'Elettrico di Spreco e l'Apparecchiatura Elettronica (WEEE) 2002/96/CE, la direttiva bassa tensione 2006/95/CE, BS EN ISO 12100-1:2003 Sicurezza del macchinario e le relative norme armonizzate, se del caso. Emissioni sonore conformi alla direttiva 2000/14/CE, allegato VI, per le macchine a norma dell'articolo 12, l'organismo notificato **AV Technology Limited, AVTECH house, Birdhall Lane, Cheadle Heath, Stockport, Cheshire, SK3 0XU, GB.**
Dati tecnici relativi ai livelli acustici sono disponibili su richiesta dalla sede madre Belle Group al sopra citato indirizzo.

S Undertecknade, **Belle Group Sheen UK, Sheen, Nr Buxton, Derbyshire, SK17 0EU, Storbritannien**, intygar härmed att om den produkt som beskrivs i detta intyg är köpt från en auktoriserad Belle-återförsäljare inom EEG, överensstämmer med följande EEG-direktiv: 2006/42/CE (Dette direktivet ersätter direktiv 98/37/EG), Elektromagnetisk kompatibilitet 2004/108/CE (ändrat genom direktiv 89/336/EEG, 92/31/EEG och 93/68 EEG). Avfall från elektriska och elektroniska produkter (WEEE) 2002/96/CE, lågspänningsdirektivet 2006/95/CE, BS EN ISO 12100-1:2003 Sikkerhet av maskiner og tilhørende harmoniserte standarder, der dette er aktuelt. Lydeffekt samsvar med direktiv 2000/14/EC vedlegg VI, for maskiner i henhold til artikkel 12 i meldte organ er **AV Technology Limited, AVTECH House, Birhall Lane, Cheadle Heath, Stockport, Cheshire, SK3 0XU, GB.**
Lydtekniske filer er arkivert hos Bell Group Hovedkontor med adresse som nevnt ovenfor.

NO Vi, **Belle Group Sheen UK, Sheen, Nr Buxton, Derbyshire, SK17 0EU, GB**, herved bekrefte at hvis produktet er beskrevet i dette sertifikatet er kjøpt fra en autorisert Belle Group forhandler innenfor EØS, følger det med til følgende EEC direktiver: 2006/42/CE (Dette direktivet erstatter direktiv 98/37/EF), Det elektromagnetisk kompatabiltets-direktivet 2004/108/CE (endret ved 89/336/EEC, 92/31/EEC og 93/68 EEC). Avfallet Elektrisk og Elektronisk Utstyr (WEEE) 2002/96/CE, Lavspenningsdirektivet 2006/95/CE, BS EN ISO 12100-1:2003 Sikkerhet av maskiner og tilhørende harmoniserte standarder, der dette er aktuelt. Lydeffekt samsvar med direktiv 2000/14/EC vedlegg VI, for maskiner i henhold til artikkel 12 i meldte organ er **AV Technology Limited, AVTECH House, Birhall Lane, Cheadle Heath, Stockport, Cheshire, SK3 0XU, GB.**
Lydtekniske filer er arkivert hos Bell Group Hovedkontor med adresse som nevnt ovenfor.

SF Me, **Belle Group Sheen UK, Sheen, Nr. Buxton, Derbyshire, SK17 0EU, GB,** todistaa, että jos tuote on kuvattu tämän todistuksen ostetaan valtuutetun Belle jälleenmyyjä ETY: n sisällä, se täyttää seuraavat EY-direktiiveihin: 2006/42/EY (tällä direktiivillä korvataan direktiivi 98/37/EY), sähkömagneettinen yhteensopivuutta direktiivin 2004/108/CE (muutettuna 89/336/ETY, 92/31/ETY ja 93/68 ETY). Tuhlaa Sähkö ja Sähköinen Varusteet (WEEE) 2002/96/CE, the matalajännitedirektiivistä 2006/95/CE, SFS-EN ISO 12100-1:2003 Koneturvallisuus ja niihin liittyvien yhdenmukaistettujen standardien tarvittaessa. Melupäästöjä täyttävät direktiivin 2000/14/EY liitteessä VI, koneiden 12 artiklan mukaisesti ilmoitetun laitoksen on **AV Technology Limited, AVTECH House, Birdhall Lane, Cheadle Heath, Stockport, Cheshire, SK3 0XU, GB**.
Melumittausten tekniliset arvot ovat saatavana Belle Group pääkonttorin ylläolevasta osoitteesta.

PL My, **Belle Group Sheen UK, Sheen, Nr. Buxton, Derbyshire, SK17 0EU, Wielka Brytania**, niniejszym poświadczamy, iż produkt opisany w tym świadectwie został zakupiony od autoryzowanej Belle Group w UE i jest zgodny z następującymi dyrektywami EU: 2006/42/EY (Niniejsza dyrektywa zastępuje dyrektywę 98/37/EC), Dyrektywą zgodności elektromagnetycznej 2004/108/CE (z poprawkami wniesionymi przez 89/336/EEC, 92/31/EEC & 93/68 EEC). Utylizacja sprzętu elektrycznego i elektronicznego 2002/96/CE, dyrektywą w sprawie niskich napięć 2006/95/CE, BS EN ISO 12100-1:2003 Bezpieczeństwo maszyn i związane normy harmonizacyjne, tam gdzie to ma zastosowanie. Poziom hałasu jest zgodny z Dyrektywą 2000/14/EC Załącznik VI, organizacja zawiadamiana (odnośnie zgodności) to **AV Technology Limited, AVTECH house, Birdhall Lane, Cheadle Heath, Stockport, Cheshire, SK3 0XU, Wielka Brytania**.
Informacje Techniczne dotyczące poziomu hałasu są przechowywane w Belle Group – adres powyżej.

PRODUKTTYP.....	TIPO PRODOTTO.....	PRODUKTTYP.....
MODELL	MODELLO.....	MODELL.....
SERIENNR.....	SERIE N°.....	SERIE NR. .....
HERSTELLUNGSDATU.....	DATA DI FABBRICAZIONE.	TILLVERKNINGSDATUM.....
SCHALLLEISTUNGSPEGEL GEMESSEN / .....(GARANTIERT)	LIVELLO POTENZA SONORA MISURATA / .....(GARANTITA)	LJUDSTYRKA UPPMÄTT / .....(GARANTERAD)
GEWICHT.....	PESO.....	VIKT.....
PRODUKTTYP.....	TUOTETYYPPI.....	TYP PRODUKTO.....
MODELL	MALLI.....	MODEL.....
SERIE NR.	VALMISTUSNRO	Nr SERII .....
PRODUKSJONSDATO.....	VALMISTUSPÄIVÄ.....	DATAPRODUKCJI.....
ÄLYDKRAFTNIVÅ MÅLT / .....(GARANTERT)	ÄNENVOIMAKKUUDEN TASO MITATTU / .....(TAATTU)	POZIOM MOCY DŹWIĘKU ZMIERZONY / .....(GWARANTOWANY)
VEKT.....	MASSA.....	WAGA.....

Unterzeichnet vo:
Firmato da:
Undertecknat:
Signatur:
Allekirjoitus:
Podpisał:

Ray Neilson

Generaldirektor – *Im auftrag von BELLE GROUP (SHEEN) UK.*
Amministratore Delegato – *Per conto di BELLE GROUP (SHEEN) UK.*
V.D. – *På vägnar av BELLE GROUP (SHEEN) UK.*
Managing Director - *På vegne av SOCIETE BELLE GROUP (SHEEN) UK.*
Toimitusjohtaja - *BELLE GROUP (SHEEN) UK: n puolesta.*
Dyrektor Zarządzający – *w imieniu BELLE GROUP (SHEEN) UK*

Erklärungsort - Sheen, Nr. Buxton, Derbyshire, SK17 0EU, UK
Luogo de dichiarazione - Sheen, Nr. Buxton, Derbyshire, SK17 0EU, UK
Plats av Förklaring - Sheen, Nr. Buxton, Derbyshire, SK17 0EU, UK
Sted av Erklæring - Sheen, Nr. Buxton, Derbyshire, SK17 0EU, UK
Julistuksen paikka - Sheen, Nr. Buxton, Derbyshire, SK17 0EU, UK
Miejsce deklaracji - Sheen, Nr. Buxton, Derbyshire, SK17 0EU, UK

Erklärungsdatum - *2005*.....
Data de dichiarazione - *2005*.....
Datum av Förklaring - *2005*.....
Dato av Erklæring - *2005*.....
Julistuksen päivämäärä - *2005*.....
Data deklaracji - *2005*.....

D Anwendung der Bedienungsanleitung

Diese Bedienungsanleitung wurde erstellt, um Ihnen zu helfen, den BMD Minidumper sicher laufen zu lassen und instand zuhalten.
Diese Bedienungsanleitung ist für Händler und Bediener des BMD Minidumper bestimmt.

Vorwort

Der ***"Umweltschutz"*** Bereich gibt ihnen Informationen zur Umweltfreundlichen Entsorgung der Maschine oder Ersatzteilen.
Der ***'Maschinenbeschreibung'*** Bereich erklärt Ihnen die Bedienungselemente der Maschine
Der ***'Allgemeine Sicherheit'*** und ***'Gesundheit und Sicherheit'*** Bereich erklärt Ihnen wie Sie die Maschine Benutzen und dabei Ihre und die Sicherheit anderer sicherstellen.
Der ***'Fehlerbehebung'*** Bereich hilft Ihnen wenn Sie ein Problem mit der Maschine haben.
Der ***'Service'*** Bereich hilft Ihnen bei allgemeinen Service und Wartungsarbeiten.
Der ***'Garantie'*** Bereich erklärt Ihnen unsere Garantiebedingungen und die Vorgehensweise im Garantiefall.
Der ***'Erklärung der Übereinstimmung'*** Bereich zeigt die Standards nach denen die Maschine gefertigt wurde.

Richtlinien hinsichtlich der Darstellungen

Dem Text in diesem Handbuch muss besondere Aufmerksamkeit gewidmet werden:

ACHTUNG Dieses Produkt kann gefährlich sein. Die Maschine oder Sie selbst können beschädigt oder verletzt werden wenn die Maschine nicht richtig bedient wird.

WARNUNG Der Anwender kann in Lebensgefahr schweben.

D WARNUNG

WARNUNG Vor Benutzung der Maschine bzw. vor der Ausführung von Instandhaltungsarbeiten MÜSSEN SIE SICH MIT DEM INHALT DIESER ANLEITUNG VERTRAUT MACHEN !

SIE MÜSSEN MIT DER SICHEREN BEDIENUNG DER MASCHINE VERTRAUT SEIN
und wissen, welche Instandhaltungsarbeiten für Ihre ständige Sicherheit erforderlich sind. (N.B. Informieren Sie sich vor dem Einschalten der Maschine, wie Sie wieder abstellen können, damit Sie Probleme vermeiden).
Sie müssen IMMER die vorgeschrieben persönliche Schutzausrüstung tragen.
IBEI FRAGEN über die sichere Benutzung oder Instandhaltung dieses Geräts: FRAGEN SIE IHREN VORGESETZTEN, ODER WENDEN SIE SICH BELLE GROUP: +44 (0) 1298 84606

D Inhalt

Anwendung der Bedienungsanleitung....14
Warnungen....14
Technische Daten....15
Umwelt....15
Technische Daten....16
Allgemeine Sicherheit....17
Gesundheit und Sicherheit....17
Aufkleber....18 - 19
Überprüfungen vor dem Start....20
Start und Stopp Verfahren....20
Bedienungsanleitung....21
Fehlerbehebung....21
Service und Wartung....22 - 23
Garantie....23
Konformitätserklärung....3

Die Belle Group behält sich vor, Änderungen an der Maschine ohne Verpflichtungen oder vorherige Information durchzuführen.

Maschinenbeschreibung

D

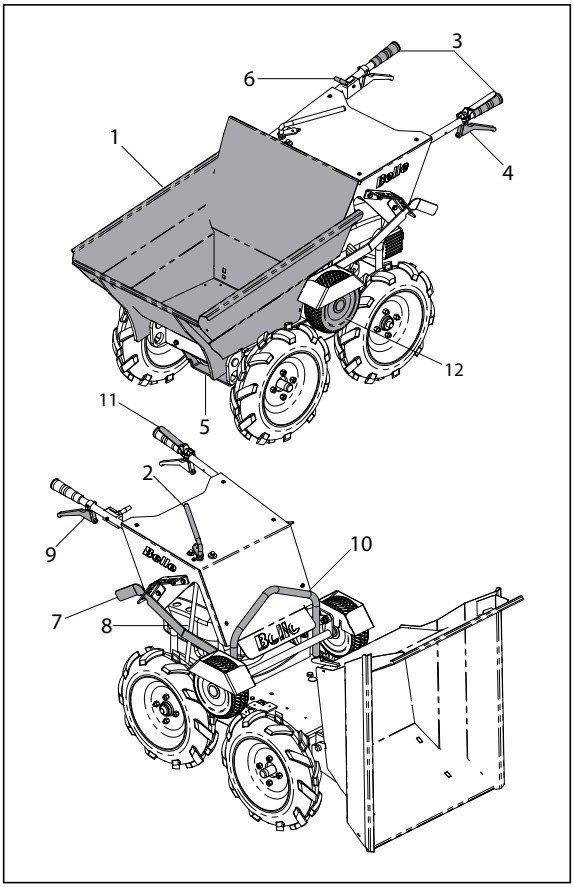

1. Mulde
2. Ganghebel
3. Bedienungsgriffe
4. Fahrhebel
5. Gurtbefestigungen
6. Gashebel
7. Alllradhebel
8. Öleinfüllung und Messstab
9. Mulden Lösehebel
10. Hebeöse
11. Handbremshebel
12. Verbindungsrad (schaltet die Allrad-Option ein)

Umweltschutz

D

Sichere Beseitigung

Anleitung zur Umweltschonenden Verwertung.
Die Maschine hat widerverwertbare Materialien. Bitte entsorgen Sie die Bauteile Umweltgerecht.

Bauteil	Material.
Griff	Stahl
Handgriffe	Gummi
Karosse	Stahl
Motor	Aluminium und Stahl
Getriebe	Aluminium, Stahl and Phosphor Bronze
Kipper	Stahl
Restliche Teile	Stahl und Gummi

Technische Daten

Mehrzweckreifen

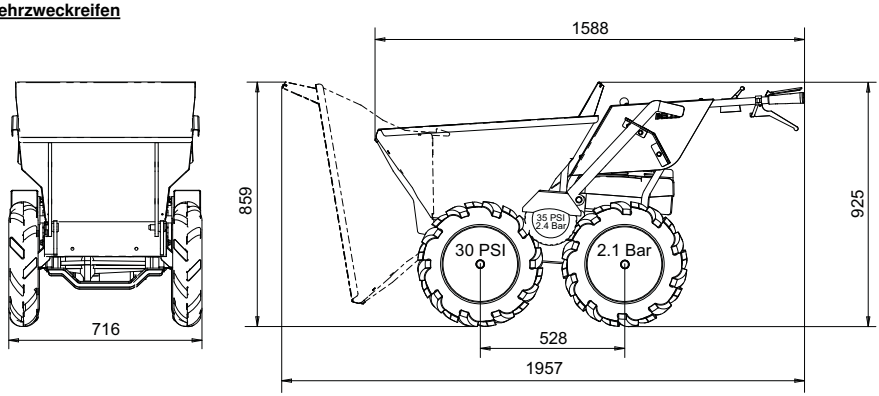

Rasenreifen

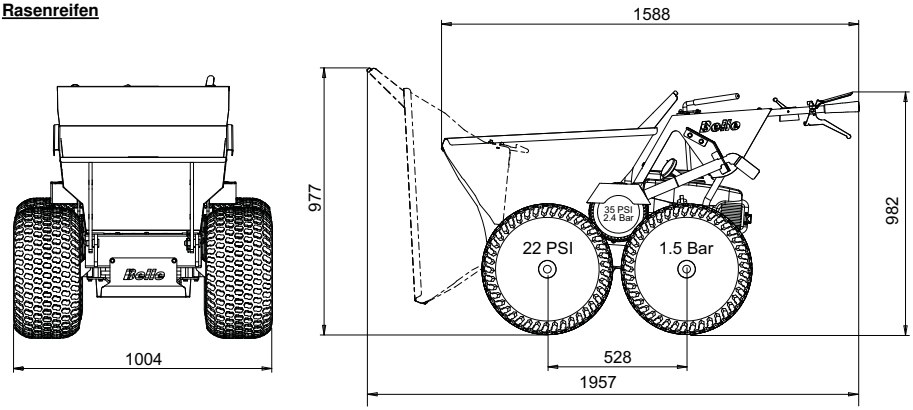

Motor Model	Honda GXV160 (5.5Hp)
Motor Typ	Benzin Unverbleit
Maximal Motor UPM	3000
Maximale Vorwärtsgeschwindigkeit (Km/h)	6
Maximale Rückwärtsgeschwindigkeit (Km/h)	2.6
Skip Capacity - Fill Volume (Ltr)	113
Skip Capacity - Heaped Volume (Ltr)	134
Reifengröße - Mehrzweckreifen (in)	4.00 x 10
Reifengröße - Verbindungsrad (in)	9 x 3.5 -4
Reifengröße - Rasenreifen (in)	20 x 10 -8
Maschinengewicht (kg)	155
Maximale Achslast (kg)	300
Maximale Steigfähigkeit, voll beladen	20º
Maximales Gefälle, voll beladen	20º
Geräuschpegel (dB(A)	101
3 Axis Vibration (m/s^2)	6.6
Lebensdauer (Min.) - EAV 2.5 m/s - ELV 5.0 m/s	 68 272

Allgemeine Sicherheit

D

Für Ihre eigene Sicherheit und für die Personen in Ihrem Umfeld, lesen Sie bitte folgende Sicherheitsinformationen. Es liegt in der Verantwortung des Bedieners sicherzustellen, dass er vollkommen versteht, wie diese Maschine sicher zu benutzen ist. Wenn Sie unsicher sind mit dem Umgang des BMD Minidumper, informieren Sie bitte Ihren Vorgesetzten oder die Belle Group.

WARNUNG Unsachgemäße Wartung kann gefährlich sein. Lesen und Verstehen Sie diesen Bereich bevor Sie Wartungen, Service oder Reparaturen durchführen.

- Diese Maschine ist schwer und darf nicht alleine angehoben werden, besorgen Sie sich Hilfe oder verwenden Sie passendes Equipment um die Maschine zu heben.
- Sperren Sie den Arbeitsbereich ab und stellen Sie sicher das genügend Abstand zu anderen Menschen in Ihrer Umgebung besteht.
- Bitte tragen Sie passende Schutzkleidung bei der Arbeit mit unserer Maschine. (mehr dazu im Bereich Gesundheit & Sicherheit).
- Stellen Sie sicher das Sie wissen wie der Sicherheitsschalter auf OFF gestellt wird bevor Sie ihn auf ON schalten.
- Schalten Sie den Motor immer aus bevor Sie die Maschine transportieren, auf die Seite legen oder einen Service machen.
- Bei der Benutzung wird der Motor sehr heiß, lassen Sie den Motor abkühlen bevor Sie ihn anfassen. Lassen Sie den Motor niemals unbeaufsichtigt laufen.
- Entfernen Sie niemals Sicherheitsvorrichtungen an der Maschine. Diese sind für Ihre Sicherheit da. Überprüfen Sie vor jeder Benutzung die Sicherheitsvorrichtungen, falls diese beschädigt oder nicht mehr vorhanden sind dürfen Sie den BMD Minidumper nicht benutzen bis diese wieder repariert oder ersetzt wird.
- Benutzen Sie die Maschine nicht wenn Sie Sich krank, erschöpft oder unter dem Einfluss von Drogen oder Alkohol befinden.
- Lassen Sie die Maschine nicht mit laufendem Motor stehen.
- Benutzen Sie den Minidumper nicht um Menschen zu transportieren.
- Benutzen Sie nicht ruckartig die Bremse wenn Sie vorwärts fahren und der Minidumper schwer beladen ist. Die Ladung könnte nach vorne rutschen.
- Wenn Sie Bergab fahren, legen Sie den Rückwärtsgang ein und benutzen Sie die Kupplung. Gehen Sie vom Gas und lassen Sie die Geschwindigkeit von der Motorbremse steuern.
- Stellen Sie Sicher das bei Bergabfahrten immer der Rückwärtsgang eingelegt ist.

Benzinsicherheit

WARNUNG Benzin ist brennbar. Es kann Verletzungen und bleibende Schäden verursachen. Stellen Sie den Motor aus, löschen Sie alle offenen Flammen und rauchen Sie nicht beim Betanken. Wischen Sie ausgelaufenes Benzin immer auf.

- Vor dem Tanken, Motor ausschalten und abkühlen lassen.
- Beim befallen nicht rauchen und keine offenen Feuer in dem Gebiet zulassen.
- Verschüttetes Benzin muss abgesichert werden indem Sie Sand benutzen. Wenn Benzin auf Ihrer Kleidung ist, wechseln Sie diese.
- Lagern Sie Benzin in einem geeignetem, dichtem Behälter, weit entfernt von Hitze oder Zündflammen.
- Wenn Benzin auf der Maschine verschüttet worden ist, wischen Sie dieses bitte auf und warten 2 Minuten bevor Sie den Motor Starten.

Gesundheit und Sicherheit

D

Vibrationen
Einige Vibrationen bei der Anwendung werden direkt durch den Griff übertragen. Bitte überschreiten Sie nicht die maximale Nutzungsdauer der Maschine (Details im Bereich Technische Daten)

Schutzkleidung
Passende Schutzkleidung muss beim Arbeiten mit der Maschine getragen werden: Schutzbrille, Handschuhe, Ohrenschützer, Staubmaske und Stahlkappenschuhe. Tragen Sie Kleidung passend zur Arbeit die Sie machen. Binden Sie lange Haare zurück und entfernen Sie jeglichen Schmuck der sich in den beweglichen Maschinenteilen verhaken könnte.

Benzinmaschinen
Benzin.
Verschlucken Sie kein Benzin und atmen Sie keine Benzindämpfe ein, vermeiden Sie Hautkontakt mit Benzin. Entfernen Sie Spritzer sofort. Wenn Sie Benzin in die Augen bekommen, waschen Sie dieses mit viel Wasser aus und begeben Sie Sich sofort in medizinische Hilfe.

Auspuffabgase

WARNUNG Benutzen Sie den BMD Minidumper nicht im Innenbereich oder unbelüfteten Räumen. Stellen Sie sicher, dass Ihr Arbeitsplatz genügend belüftet ist.

Die Auspuffgase die produziert werden mit dem Minidumper sind hochgiftig und können tödlich sein!

Aufkleber

A. Bedienungsanleitung Decal
B. Unverbleites Decal
C. Gangauswahl Decal
D. 4 Radantriebsaufkleber

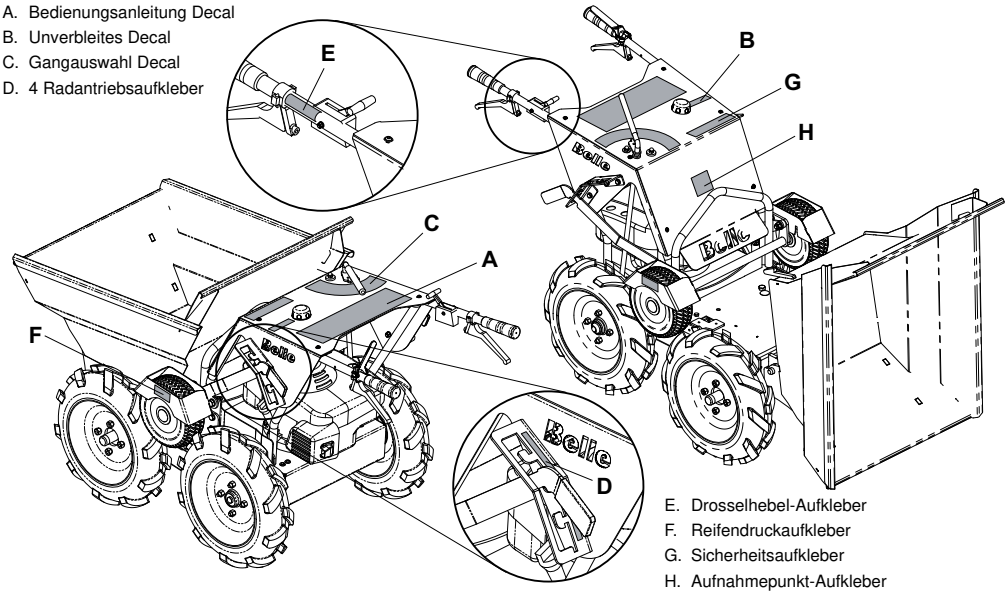

E. Drosselhebel-Aufkleber
F. Reifendruckaufkleber
G. Sicherheitsaufkleber
H. Aufnahmepunkt-Aufkleber

A - Bedienungsanleitung Decal

1. Wählen Sie die neutrale Gangposition.
2. Wählen Sie die Drosselposition.
3a. Stellen Sie das Treibstoffventil auf die „EIN“-Position.
3b. Starten Sie den Motor und verwenden Sie dabei den Rückstoß-Start.
4. Wählen Sie die gewünschte Motorgeschwindigkeit.
5. Wählen Sie den gewünschten Gang.
6. Drücken Sie den Bremshebel nach unten und ziehen Sie gleichzeitig den Kupplungshebel nach oben, um die Maschine in Betrieb zu nehmen.
7a. Klinken Sie den Kupplungshebel aus, um die Maschine zu stoppen.
7b. Zur Aktivierung der Parkbremse klinken Sie den Bremshebel aus.
8. Wechseln Sie die Gänge NICHT, während sich die Maschine in Bewegung befindet.
9. Um den Behälter auszuklinken, ziehen Sie den Hebel zur Ausklinkung des Behälters nach oben, und dann heben Sie das hintere Ende der Maschine an den Handgriffen hoch.
10. Um die Maschine zu stoppen, wählen Sie die „AUS“-Postition.

Handbremshebel

B - Unverbleites Decal

Verwenden sie nur ‘SP95 unverbleiten Treibstoff’.

C – Auswahl des Ganges Decal

-1 = Rückwärtsgang. Kann auf Hängen mit weniger als 20° Gefälle verwendet werden.
0 = Neutrale Position
1 = 1. Gang. Kann auf Hängen mit weniger als 20° Gefälle verwendet werden.
2 = 2. Gang
3 = 3. Gang
4 = 4. Gang. Sollte nur auf ebenem Grund und ohne Last verwendet werden.

BEACHTEN SIE BITTE:- Die Maschine sollte nicht auf Hängen mit mehr als 20° Steigung verwendet werden.

D - 4 Radantriebsaufkleber

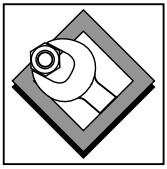

Nur Wartungsstellung

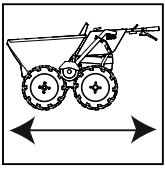

4 Radantrieb / Betriebsstellung

E - Drosselhebel-Aufkleber

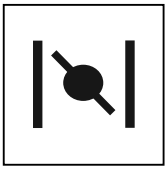

Drosselstellung

Stellung schnelle Motorgeschwind-igkeit

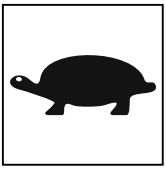

Stellung niedrige Motorgeschwind-igkeit

'OFF'-Stellung

F - Reifendruckaufkleber

- Der Druck der Vorder- und Hinterreifen muss **30 PSI / 2.1 Bar betragen.**
- Der Reifendruck des Reibrads muss **35 PSI / 2.4 Bar betragen.**

G - Sicherheitsaufkleber

ACHTUNG!

Lesen Sie bitte die Gebrauchsan-weisung

Tragen Sie Schutzschuhe

Tragen Sie Gehörschutz

Tragen Sie Augenschutz

H - Aufnahmepunkt-Aufkleber

Aufnahmepunkt

D Überprüfungen vor dem Start

Inspektion vor dem Start.
Die folgenden Inspektionen vor dem Start müssen vor jedem Arbeitsbeginn durchgeführt werden, und während der Arbeit alle 4 Stunden, je nachdem was zuerst ist. Bitte lesen Sie in dem Service Bereich für detaillierte Hilfe. Wenn irgendein Fehler festgestellt wird, darf der BMD Minidumper nicht mehr benutzt werden bis dieser behoben ist.

1. Überprüfen Sie den BMD Minidumper wegen Beschädigungen. Überprüfen Sie ob alle Komponenten vorhanden und sicher sind.
2. Überprüfen Sie alle Flüssigkeitsstände, die Einfüllöffnungen und Ablassschrauben und schauen Sie auf Anzeichen von Leckagen. Diese sind zu beseitigen bevor Sie mit der Maschine arbeiten.
3. Überprüfen Sie den Ölstand und füllen Sie diesen nötigenfalls auf.
4. Überprüfen Sie die Benzinmenge im Tank und den Tankdeckel wenn nötig.
5. Überprüfen Sie Öl oder Benzin Leckstellen.

D Start und Stop Verfahren

Honda GXV 160 Benzinmotor

Anlassen
1. Drehen Sie den Benzinhahn auf die ON Position. Sehen Sie sich Diagramm 1 an.
2. Drücken Sie den Gashebel auf die Choke Position. Benutzen Sie den Choke nicht wenn der Motor schon warm ist. Drücken Sie den Gashebel dann zur Maximum RPM Position.
3. Ziehen Sie den Starter leicht bis Sie einen Widerstand spüren, dann ziehen Sie mit voller Kraft am Starter.
   Hinweis:- Lassen Sie den Starter nicht zurück an den Motor schlagen, bewegen Sie Ihn langsam zurück um Beschädigungen am Starter zu vermeiden.
4. Wenn der Choke benutz wurde beim Motorstart, warten Sie bis der Motor warm gelaufen ist und drücken den Gashebel dann auf die Schnelle (oder Hohe) Position.

Gashebelstellung
5. Die Position des Gashebels bestimmt die Motorgeschwindigkeit. Für die beste Performace ist es ratsam den Gashebel auf High zu stellen.

ACHTUNG Aus Sicherheitsgründen muss die Maximale Motordrehzahl mit einem speziellen Werkzeug eingestellt werden. Bitte suchen Sie dafür Nötigenfalls einen autorisierten Honda Händler auf..

6. Mit einem Tachometer die Motordrehzahl überprüfen. Wenn Sie nicht die obere Drehzahlen erreichen, können Sie sich auch von einem Honda Händler helfen lassen.

Stoppen
7. Bewegen Sie den Gashebel auf die Stop Position. Der Motor geht nun automatisch aus.
8. Wenn der Motor gestoppt hat, drehen Sie das Benzinventil auf die OFF Position, außer Sie wollen den Motor bald wieder starten. Sehen Sie sich Diagramm 2 an.

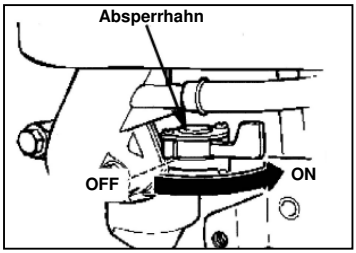

Diagramm 1

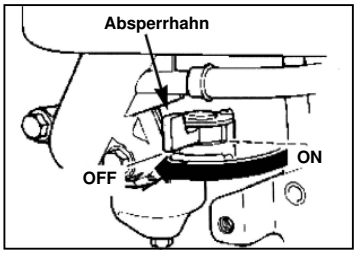

Diagramm 2

Gangwahl Option

1. Gang = große Steigungen, Stufen oder Rampen
2. Gang = normale Steigungen
3. Gang = Ebener Grund mit Beladung
4. Gang = Ebener Grund ohne Beladung

Bedienung des BMD Minidumper

1. Starten Sie den Motor
2. Wenn der Motor läuft, wählen Sie einen Gang indem und den Ganghebel (2) in die ausgewählte Fahrstufe.
3. Lösen Sie die Bremsen indem Sie den roten Handbremshebel (11) runterdrücken in Richtung des Handgriffes und drücken Sie den Fahrhebel nach oben. Die Maschine bewegt sich nun vorwärts.
4. Wenn die Maschine in Bewegung ist, können Sie mit dem Gashebel die Geschwindigkeit der Maschine einstellen. (Wenn Sie mehr Geschwindigkeit brauchen, führen Sie bitte Schritt 2,3 und 4 aus aber wechseln Sie dazu in einen höheren Gang)

Hinweis: Sie können keine Gänge umschalten wenn die Maschine in Bewegung ist.

ACHTUNG Wenn Sie ein Gefälle von mehr als 15 Grad runterfahren wollen bei voller Beladung, stellen Sie sicher, daß die Maschine umgedreht ist und ein Rückwärtsgang eingelegt ist.

Entleerung der Mulde

1.Stoppen Sie die Maschine indem Sie den Fahrhebel (4) loslassen, kurz darauf lösen Sie den rotten Parkhebel (11).

2.Wenn die Maschine steht, drücken Sie den Mulden Lösehebel (9). Danach kippen Sie die Maschine leicht nach vorne. Die Mulde kippt nun und entlädt ihren Inhalt.

3.Wenn die Mulde (1) entleert ist, drücken Sie diese in Ihren normale Position. Die Mulde (1) verriegelt sich dann automatisch auf der normalen Position.

Hinweis: Die in Nummern (in Klammern aufgezeigt) finden Sie in dem Bereich “Maschinenbeschreibung” in dieser Anleitung.

Fehlerbehebung D

Problem	Grund	Lösung
Motor startet nicht.	Kein Benzin zu Motor	Tankdeckel öffnen
		Benzintank befüllen
	Motorschalter auf aus	Motorschalter auf On stellen
	Zündkerze ausgefallen	Reinigen und überprüfen Sie Zündkerze und Stecker
	Motor ist kalt	Ziehen Sie den Choke
	Motor überschwemmt	Choke zurück, den Starter ziehen bis der Motor wieder zündet
	Ausschaltsicherung	Überprüfen Sie die Sicherung
BMD Minidumper wegt Sich nicht obwohl der Motor läuft.	Gang ist nicht richtig eingelegt..	Stellen Sie sicher das der Ganghebel nicht zwischen zwei Gängen be steht
	Antriebsriemen ist nicht Stramm	Antriebsriemen fester spannen
Vorderreifen drehen durch obwohl der Allrad eingeschaltet ist.	Reifen haben zu wenig Druck	Reifen aufpumpen auf 30ps

Service und Wartung

Für grundlegende Wartungsvorgänge wird das folgende Werkzeug benutzt, das nicht mit der Maschine mitgeliefert wird.

- 17mm Buchse
- 10mm Spanner
- 19mm Spanner
- 19mm Buchse
- 2 x 13mm Spanners
- Zangen
- 14mm Buchse
- 17mm Spanner

Getriebeöl
Es sollten keine Wartungen stattfinden, da es sich um ein versiegeltes Getriebe handelt. Bei Anzeichen von Undichtigkeit bitte nicht weiter damit Arbeiten und Ihren nächsten Belle Händler oder die Belle Group direkt verständigen.

Säubern der Maschine
Säubern Sie die Maschine nach jeder Benutzung um stärkere Schmutzrückstände zu vermeiden. Benutzen Sie eine bürste und Wasser um den Schmutz an der maschine zu entfernen.

Hinweis: Bitte reinigen Sie den Motor niemals mit einem Hochdruckreiniger oder Wasser. Bitte benutzen Sie ein Tuch oder Luftdruck zur Reinigung.

Feststellbremse
Die Feststellbremse funktioniert automatisch wenn der rote Parkhebel in der oberen Parkposition ist. Ein Bolzen hält die Bremse bis der Hebel gedrückt wird um sie wieder freizugeben. Die richtige Justage ist sehr wichtig.. Wenn das Bremsenkabel zu straff ist, kann sich der Bolzen nicht einrastet. Wenn das Bremskabel nicht straff genug ist, kann dieses dazu führen das die Bremse nicht richtig gelöst wird. Dieses kann zu Überhitzungen des Motors, starker Abnutzung der Bremsen oder Schäden am Getriebe führen.

Luftfilter
Wenn verschmutzt, gehen Sie bitte folgernder Maßen vor :-

Schaumgummi Elementl- Waschen Sie dieses Bauteil mit einer Mischung aus Wasser und Spülmittel. Geben Sie dem Schaumgummi Zeit zum trocknen, danach tauchen Sie es bitte in sauberes Motoröl ein und drücken es kräftig aus. Wenn beim Starten des Motors Rauch entsteht, ist zu viel Öl im Filter geblieben, bitte noch einmal ausdrücken.

Papier Element – Klopfen Sie den Filter auf einem harten Untergrund aus, oder benutzen Sie Druckluft um um Verschmutzungen und Staub aus dem Filter zu entfernen. Ersetzen Sie diesen Filter alle 200 Stunden oder bei extremen Verschmutzungen.

Routine Wartungen		**Jede 20 Stunden**	**Jede 50 Stunden**	**Jede 75 Stunden**	**Jede 200 Stunden**
Motoröl	Wechseln	✓			
Luftfilter	Zustand prüfen		✓		
	säubern / ersetzen				✓
Zündkerze	Wechseln				✓

Öl / Benzin Typ & Menge – Zündkerzen Typ

	Öl Typ	**Menge (Liter)**	**Benzinart**	**Kapazität (Liter)**	**Zündkerze Typ**	**Elektroden Abstand (mm)**
Benzin Honda GXV160	S.A.E. 10W 30	0.65	Unverbleit	2.0	BPR5ES	0.7 - 0.8

Hinweiss: Bitte entfernen Sie Öl und Kraftstoff aus der Maschine bevor Sie diese umdrehen.

Riemen entfernen (Bei Maschinen bis zur Seriennummer 141778)

1. Entfernen Sie die 6 M8 Schrauben von der Abdeckung. Danach Entfernen Sie die Abdeckung von der Maschine.
2. Entfernen Sie 3 x die Schraube (A). Dieses ermöglicht Ihnen den Riemen (B) zu entfernen. Hinweis :- Entfernen Sie den Riemen zuerst von der Maschinenriemenscheibe.

Riemen einsetzen (Bei Maschinen ab Seriennummer 141778)

1. Positionieren sie den Riemen (B) zuerst auf dem Getriebescheibe (C) und danach am Motor (D)
2. Vergewissern Sie sich, dass der Riemen auf der Innenseite des Kupplungsspannarms läuft. (Schauen Sie auf das Diagramm auf der rechten Seite um den Verlauf des Riemens (B) zu erkennen.)
3. Schrauben Sie die Schraube (A) an den Kupplungsarmspanner und spannen Sie diesen soweit das er 245mm von der Kreuz-Platte entfernt ist (Siehe Abbildung auf der rechten Seit. Wenn Einstellungen nötig sind, stellen Sie die beiden Muttern (E) ein bis der passende Abstand erreicht ist.
4. Befestigen Sie den Sumpf-Schutz mit den 6xM8 Schrauben mit einem Drehmoment von 28Nm.

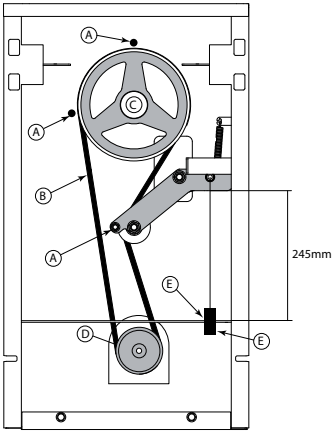

Service und Wartung

D

Hinweiss: Bitte entfernen Sie Öl und Kraftstoff aus der Maschine bevor Sie diese umdrehen.

Riemen entfernen (Bei Maschinen bis zur Seriennummer 141779)

1. Entfernen Sie die 6 M8 Schrauben von der Abdeckung. Danach Entfernen Sie die Abdeckung von der Maschine.
2. Entfernen Sie 3 x die Schraube (A). Dieses ermöglicht Ihnen den Riemen (B) zu entfernen. Hinweis :- Entfernen Sie den Riemen zuerst von der Maschinenriemenscheibe.

Riemen einsetzen (Bei Maschinen ab Seriennummer 141779)

1. Positionieren sie den Riemen (B) zuerst auf dem Getriebescheibe (C) und danach am Motor (D)
2. Vergewissern Sie sich, dass der Riemen auf der Innenseite des Kupplungsspannarms läuft. (Schauen Sie auf das Diagramm auf der rechten Seite um den Verlauf des Riemens (B) zu erkennen.)
3. Schrauben Sie die Schraube (A) an den Kupplungsarmspanner und spannen Sie diesen soweit das er 245mm von der Kreuz-Platte entfernt ist (Siehe Abbildung auf der rechten Seit. Wenn Einstellungen nötig sind, stellen Sie die beiden Muttern (E) ein bis der passende Abstand erreicht ist.
4. Befestigen Sie den Sumpf-Schutz mit den 6xM8 Schrauben mit einem Drehmoment von 28Nm.

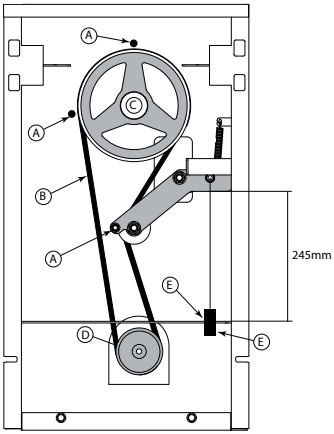

Garantie

D

Ihr neuer Belle Group ‘BMD’ Minidumper hat für den Originalkäufer eine Garantie für die Dauer von 12 Monaten ab dem Originalen Kaufdatum. Die Belle Group Garantie übernimmt Defekte am Design, Material und Funktion.

Folgendes ist nicht durch die Belle Group Garantie gedeckt:
1. Beschädigung verursacht durch die falsche Handhabung, Fehlanwendung, Stürzen oder andere ähnliche Beschädigung verursacht durch oder resultierend aus Nichtbenutzung dieser Anleitung.
2. Änderungen, Hinzufügen oder Reparaturen an der Maschine, durchgeführt von anderen Personen als den anerkannten Vertretern/ oder der Belle Group.
3. Transport- oder Versandkosten zur Belle Group oder einem ihrer anerkannten Vertreter, für Reparatur oder Einschätzung gegen einen Garantieanspruch, an jede mögliche Maschine.
4. Materialien und/oder Arbeitskosten, die wegen angemessener Abnutzung zu erneuern, zu reparieren oder zu ersetzen sind.

Folgende Komponenten sind nicht von der Garantie abgedeckt:
- Reifen
- Luftfilter
- Zündkerze

Die Belle Group und/oder Ihre bekannten Vertreter, Direktoren, Angestellten oder Versicherer können nicht verantwortlich gemacht werden im Falle von Beschädigungen, Verlusten oder Unkosten im Zusammenhang mit oder aufgrund von unsachgemäßer Bedienung der Maschine.

Garantieansprüche
Alle Garantieansprüche müssen erst direkt zur Belle Group geleitet werden, entweder per Telefon, per Fax, per Email oder schriftlich.

Für Garantieansprüche:
Tel: +44 (0)1298 84606 Fax: +44 (0)1298 84722 Email : warranty@belle-group.co.uk

Schreiben Sie an:
Belle Group Warranty Department,
Sheen, Nr. Buxton
Derbyshire,
SK17 0EU
England.

No.1 for Light Construction Equipment

Belle Group Head Office
Sheen, Nr. Buxton
Derbyshire.
SK17 OEU
GB.
Tel: +44 (0)1298 84606
Fax: +44 (0)1298 84722
email: sales@belle-group.co.uk

Belle France SARL
1 rue de l'Equerre
ZI de Béthunes
BP 20541
95005 Cergy Pontoise Cedex
FRANCE
Tel: +33 (0) 1 34 21 45 83
Tel: +33 (0) 1 34 21 45 84
Fax: +33 (0) 1 30 37 31 28

Belle Equipos SL
Calle Doctor Calero Cial 19,
Local 22, 28220 Majadahonda
Madrid, Spain
Tel: +34 (0) 91 636 2043
Fax: +34 (0) 91 634 1535
email:belleequipos@belleequipos.com

Belle Group Deutschland
Husumer Straße 45 a,
D-33729,
Bielefield
Deutschland
Tel : +49(0) 5217 707505
Fax : +49 (0) 5217 707506
Sales: 0800 1808069
Spares: 0800 1816673

Belle Poland sp. z.o.o.
96-200 Rawa Mazowiecka
Ul. Mszczonowska 36,
Polska
Tel: +48 (0) 46 8144091
Fax: +48 (0) 46 8144700

Belle Group Portugal
Rua Laura Alves, 225, 2° F
2775-116 Parede
Portugal
Tel: +35 1 (21) 453 59 91
Fax: +35 1 (21) 453 59 91

Belle Group Netherlands
Tel: 0800 249861

Belle Group Belguim
Tel: 0800 80295

Belle Group Austria
Tel: 0800 291544

Belle Group Russia
64 Nevsky pr.
St, Petersburg
Russia
Tel : +7(812)314-81-34
Moscow : +7(495)589-64-32

Belle Group South East Asia
21, Jalan Ara AD 7/3B,
Pandar Sri Damansara
S2200 Kuala Lumpar, Malaysia
Tel: +60 (0) 3 62721678
+60 (0) 3 6272 9308
Fax: +60 (0) 3 6272 9528

Belle Group (GB), Shanghai Office
Room 213, Zhonghuang Building,
1007 Zhongshan Nan Er Road,
Xuhui, Shanghai 200030 China
Tel: 00 - 86 - 21 - 5461 5228
Mobile: 00 - 86 - 133 8172 2653
Fax: 00 - 86 - 21 - 5461 5369
email: morgan.liu@bellegroup.com.cn

Belle Group Inc
3959 Electric Rd
Roanoake
Suite 360
VA 24018. USA.
Tel: +1.540.345.5090
Fax: +1.540.345.5091
Toll free 866 540 5090
e-mail: sales@bellegroup.net

Belle Group World Parts Centre
Sheen, Nr. Buxton
Derbyshire.
SK17 OEU
GB.
Tel: +44 (0)1298 84606
Fax: +44 (0)1298 84722
email: parts@belle-group.co.uk

www.Altrad.com **www.BelleGroup.com**

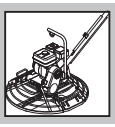
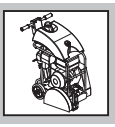
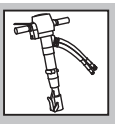

COMPACTING... MIXING... CONCRETING... CUTTING... BREAKING... MOVING